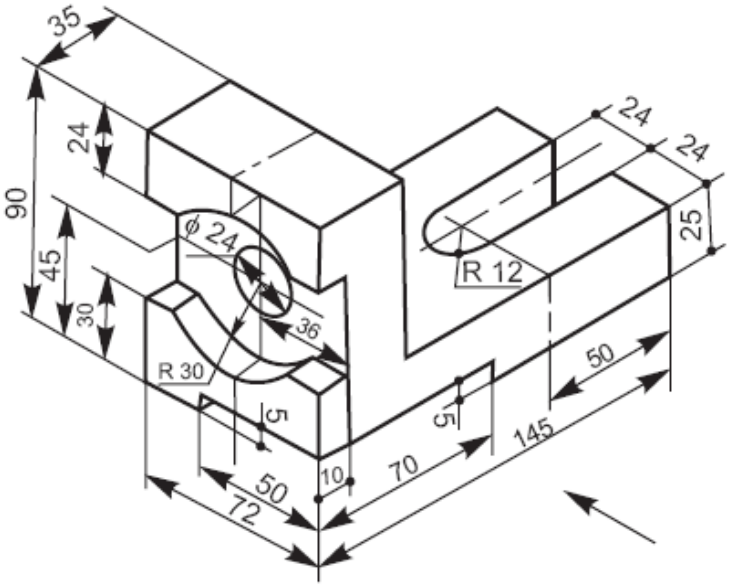
35
24
90
45
30
ϕ 24
36
R 30
5
50
72
10
70
5
145
R 12
24
24
25

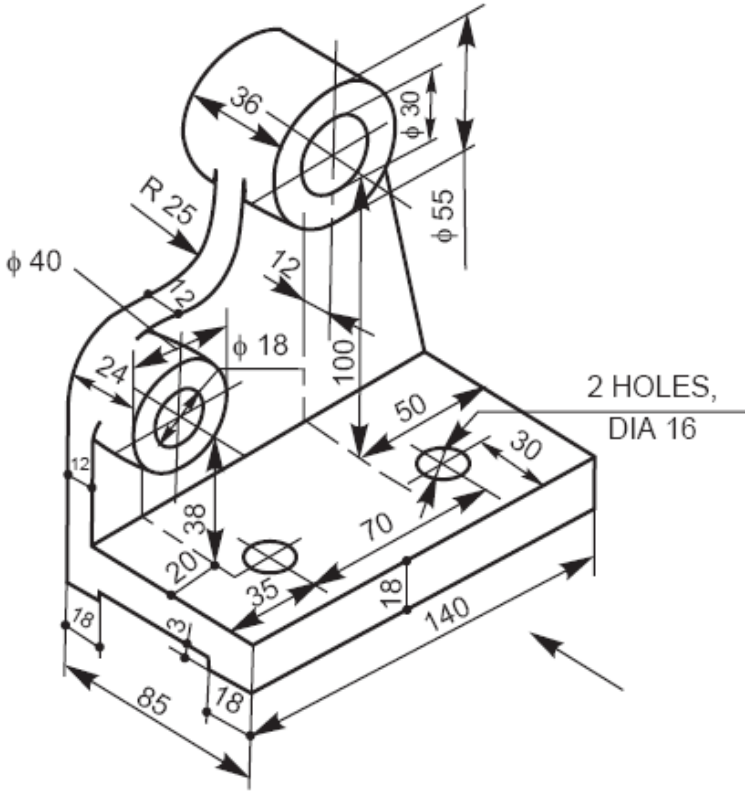
36
ϕ 30
ϕ 55
R 25
ϕ 40
12
12
ϕ 18
24
100
2 HOLES,
DIA 16
50
30
12
38
70
20
35
18
140
18
3
18
85

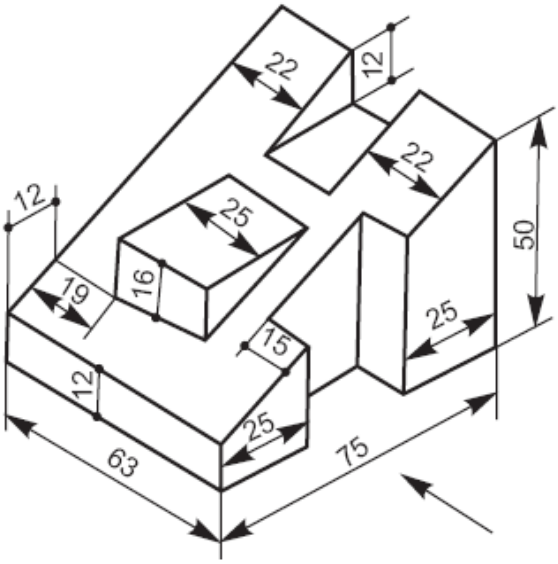
22
12
22
12
25
19
16
15
25
50
12
25
63
75

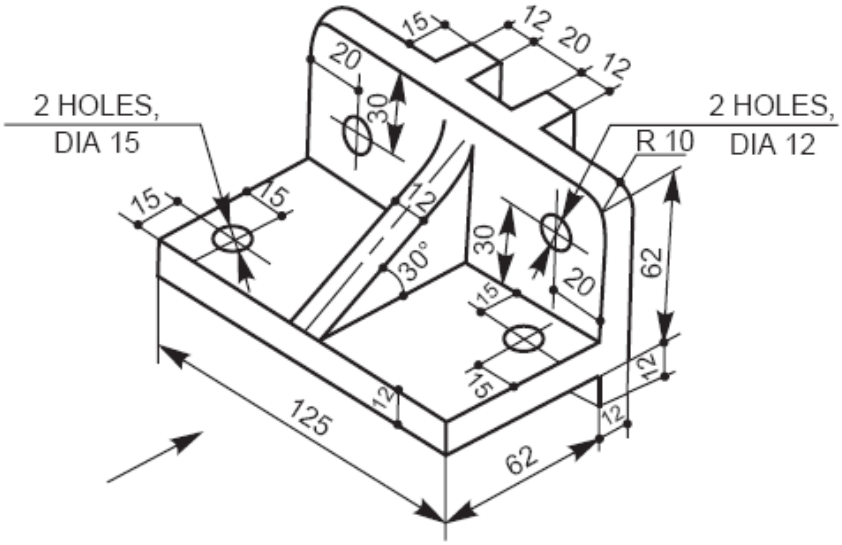
15
12
20
12
20
30
2 HOLES,
DIA 15
2 HOLES,
DIA 12
R 10
15
15
12
30°
30
20
62
15
15
12
12
125
12
62

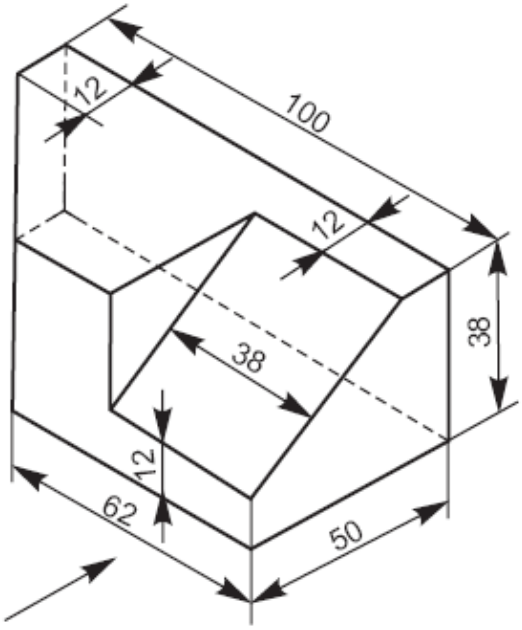
12
100
12
38
38
12
62
50

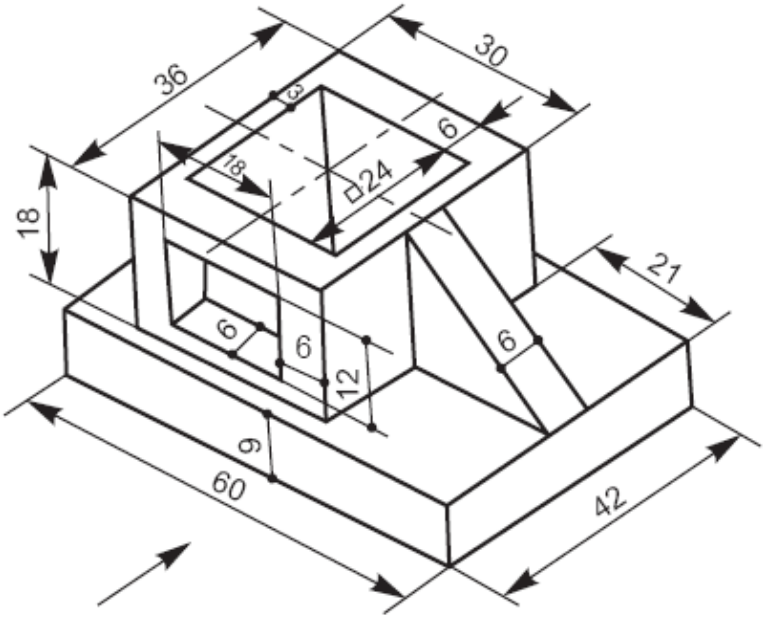
36
30
6
18
□24
18
21
6
6
12
6
9
60
42

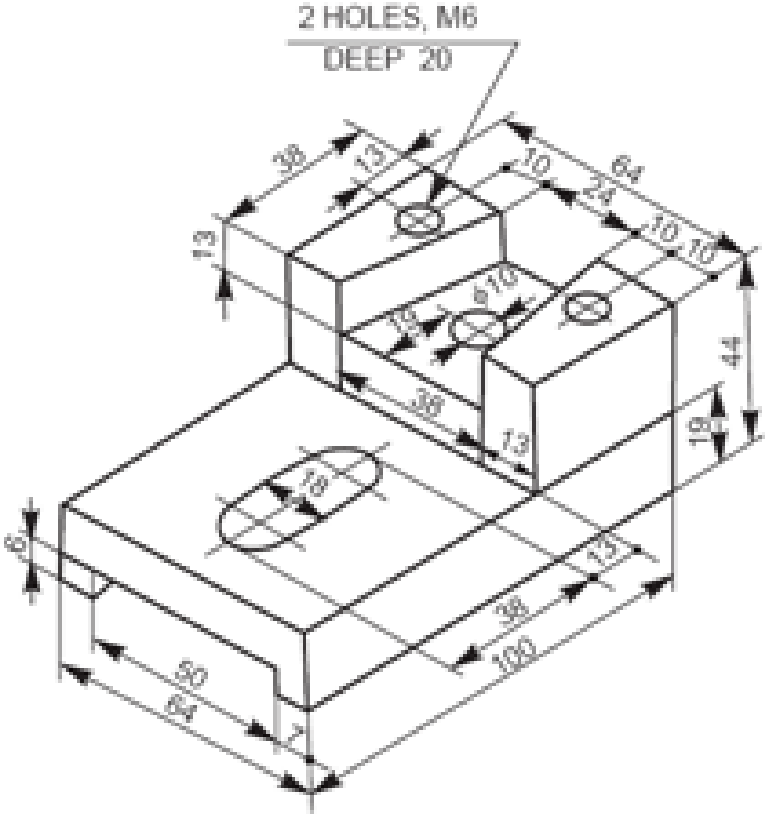
2 HOLES, M6
DEEP 20
38
13
10
64
24
10
10
13
ϕ10
18
44
38
13
19
18
6
13
38
100
50
64
7

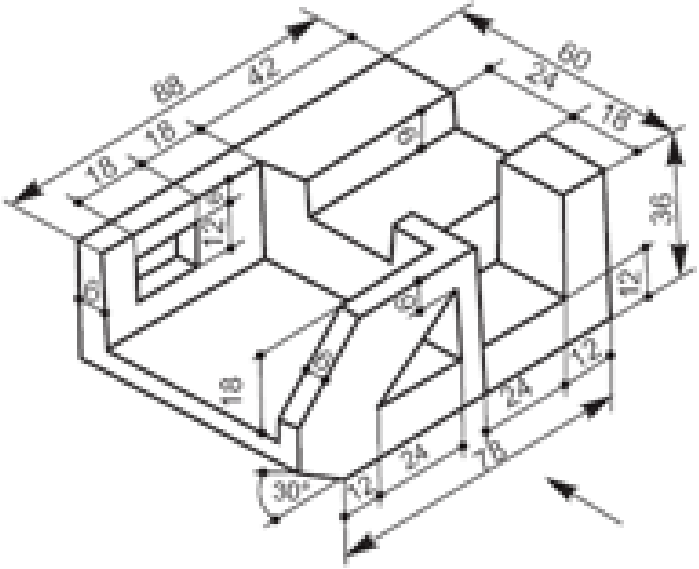
88
42
60
24
18
18
18
6
12
36
6
6
12
18
12
24
24
78
30°
12